11. Свидетельство о приемке.

БЛОК РЕЛЕ КБР-220-2D

№_____

признан годным к эксплуатации.

Регулировщик_____ Штамп ОТК_____

Дата выпуска «___»___200__г.

12. Отметка о продаже.

Дата продажи «___»_____200__г.

_____ _____ _____

(должность) (подпись) (расшифровка подписи)

М.П.

Версия 30.07.07

ООО «КОНТЭЛ»

600009, Россия, г.Владимир, ул. Усти на Лабе 37

тел./факс: (4922) 43-03-79, 43-05-23

e-mail: kontel@vtsnet.ru

10. Сведения о рекламациях.

Потребитель имеет право предъявить рекламацию об обнаружении несоответствия изделия техническим параметрам, приведенным в настоящем паспорте, при соблюдении им условий хранения, установки и эксплуатации.

Рекламация высылается по адресу предприятия-изготовителя с паспортом и актом, подписанным руководителем технической службы предприятия-потребителя.

КОНТЭЛ

ОБЩЕСТВО С ОГРАНИЧЕННОЙ ОТВЕТСТВЕННОСТЬЮ

РАЗРАБОТКА И ПРОИЗВОДСТВО СРЕДСТВ И СИСТЕМ АВТОМАТИЗАЦИИ

БЛОК РЕЛЕ
наименование КБР-220-2D

ТУ 6399005 – 54596443 – 07

ПАСПОРТ
И
ТЕХНИЧЕСКОЕ ОПИСАНИЕ

1. Назначение.

Блок реле КБР-220-2D предназначен для коммутации цепей переменного и постоянного тока. Блок может применяться в качестве 2-х промежуточных реле.

2. Технические характеристики.

№ п/п	Наименование параметра	Значение параметра
1	Количество каналов	2
2	Вход – (обмотка реле)	~220В / 3,3mA
3	Выход – нормально открытый контакт реле	~250В 3А 50Гц =30В 3А
4	Диапазон рабочих температур, ^{0}С	0…+50
5	Масса, не более кг	0,15
6	Габаритные размеры, мм	35x104x60
7	Монтаж	На DIN-рельс
8	Степень защиты	IP20
9	Средний срок эксплуатации, лет	7

3. Комплект поставки.

№	Наименование	Количество
1	Блок реле КБР-220-2D	1 шт.
2	Соединители 5EHDR-2 (розетка)	4 шт.
3	Паспорт и техническое описание	1 экз.

СОДЕРЖАНИЕ

	Стр.
1. Назначение……	3
2. Технические характеристики……	3
3. Комплектность……	3
4. Упаковка……..	4
5. Указание мер безопасности……	4
6. Установка на объекте и подготовка к работе…..	4
7. Возможные неисправности и методы их устранения……	5
8. Транспортировка и хранение……	5
9. Гарантии изготовителя……..	5
10. Сведения о рекламациях……	6
11. Свидетельство о приемке……	8
12. Отметка о продаже……	8
ПРИЛОЖЕНИЕ 1 Габаритные размеры блока реле КБР-220-2D…….	7

4. Упаковка.

Реле упаковываются индивидуально в пакеты из полиэтиленовой пленки.

Паспорт и инструкция по эксплуатации прилагаются.

5. Указание мер безопасности

При установке и эксплуатации реле следует соблюдать «Правила технической эксплуатации и правила техники безопасности для электроустановок до 1000 В».

Монтаж, установку, техническое обслуживание реле производить при отключенном питании.

6. Установка на объекте и подготовка к работе.

Блок монтируется на DIN-рельс и подключается согласно рис. 1 через разъёмы, входящие в комплект поставки.

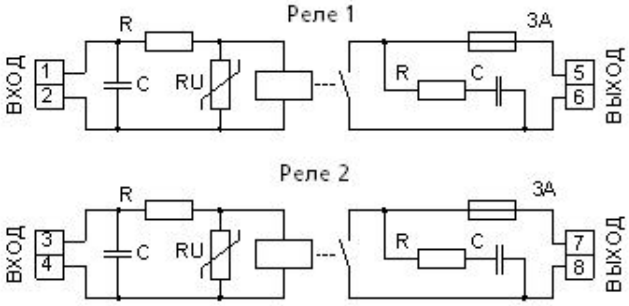

Рис.1 Схема подключения блока реле КБР-220-2D.

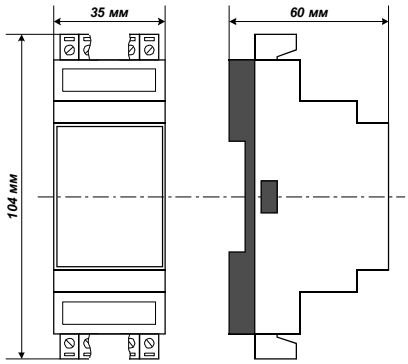

Габаритные размеры блока реле КБР-220-2D.

7. Возможные неисправности и методы их устранения.

При превышении тока в цепи контактов реле (выше 3А) происходит перегорание плавкого предохранителя.

8. Транспортировка и хранение.

Транспортировка осуществляется в плотно закрытой картонной таре любым видом транспорта закрытого типа.

Хранение блока реле осуществляется в закрытых помещениях.

Условия хранения:

- температура окружающей среды от -20 до +70 ^{0}C;
- относительная влажность воздуха не более 98 %;
- отсутствие в воздухе паров агрессивных сред (кислот, щелочей и пр.).

9. Гарантии изготовителя.

Предприятие-изготовитель гарантирует соответствие изделия заявленным характеристикам при соблюдении потребителем условий транспортирования, хранения и эксплуатации.

Гарантийный срок – 36 месяцев со дня продажи.

В течении гарантийного срока **предприятие – изготовитель** осуществляет бесплатный ремонт при условии отсутствия механических повреждений и вмешательства в электрическую схему

.