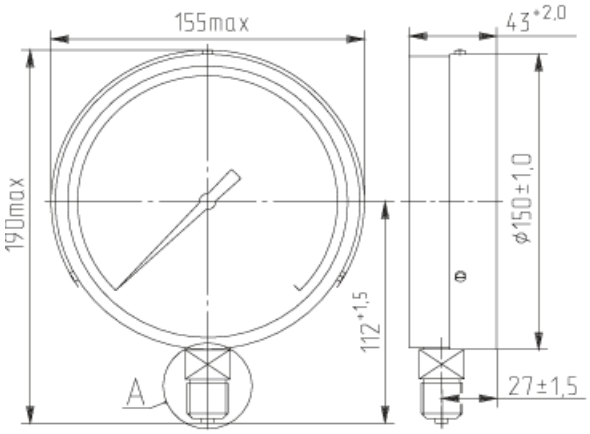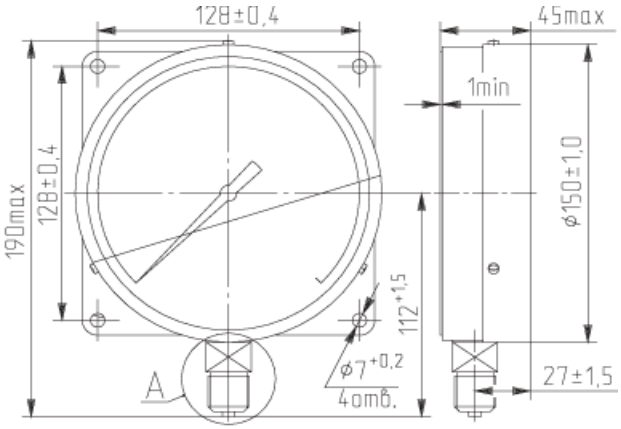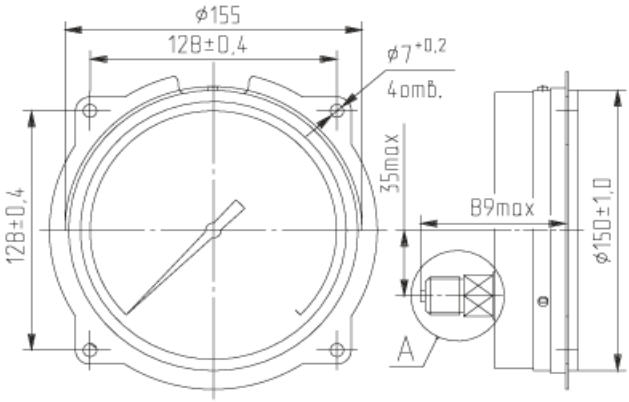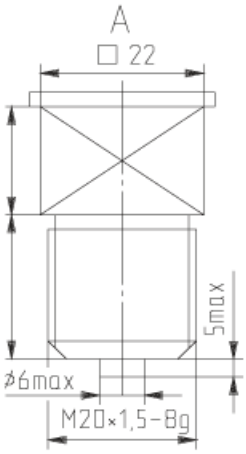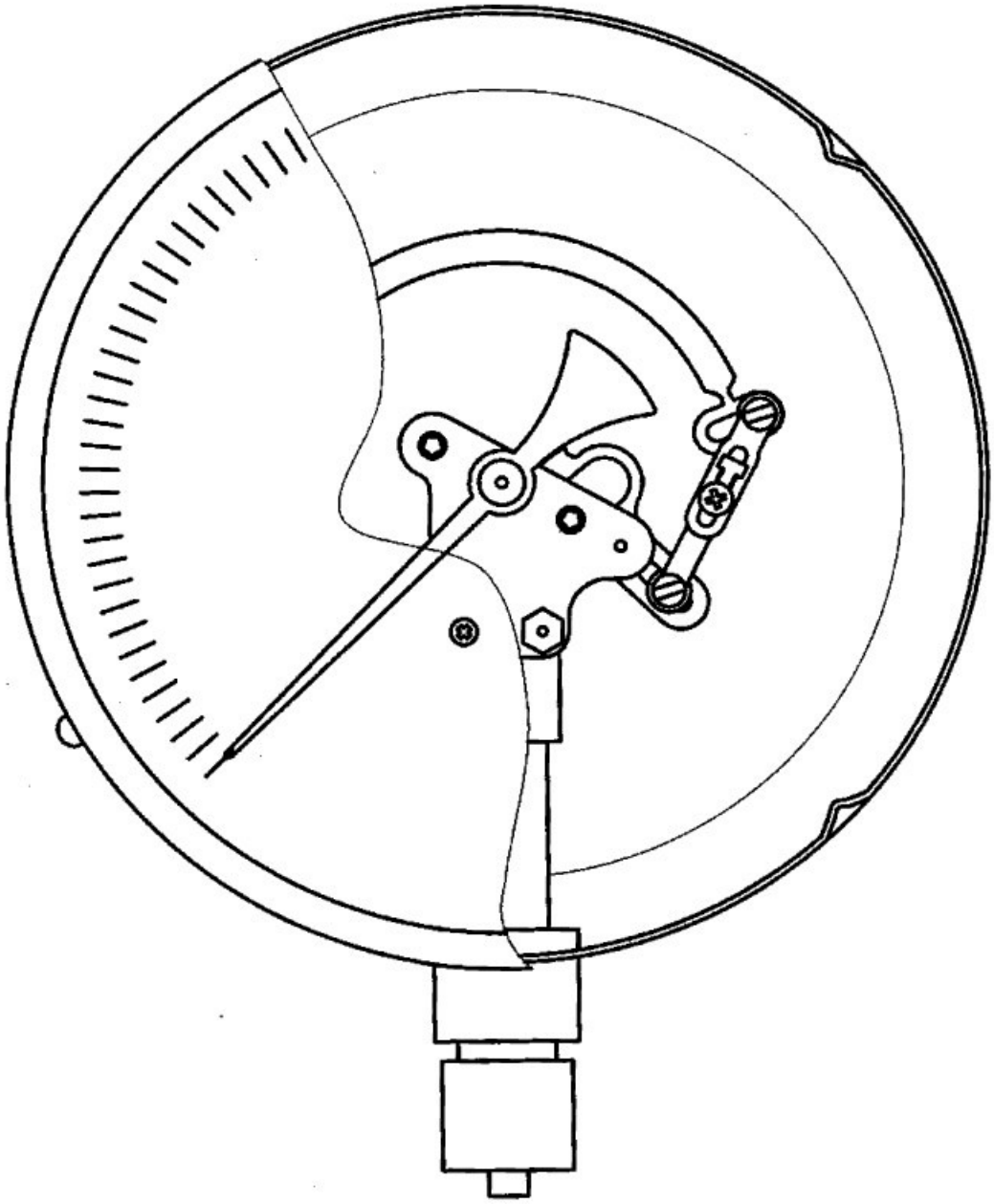Манометры для ЖКХ технические МП4-УФ, МВП4-УФ, ВП4-УФ