ЭНКОДЕРЫ ARPOM

СЕРИИ SP И HT

Руководство по эксплуатации 2012-10-31 VBR DSD

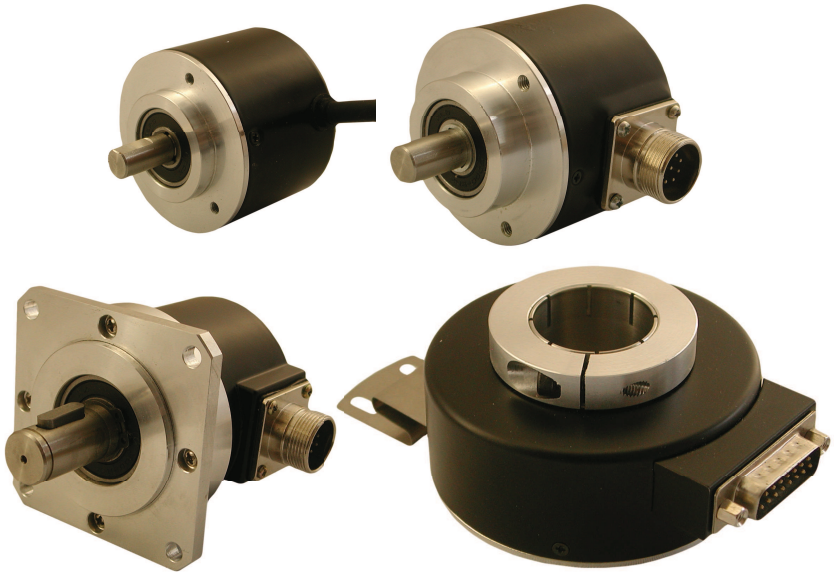

Энкодеры вращения серии SP и HT предназначены для определения угла поворота вращающихся объектов путем подачи электрических импульсов на внешние счетные устройства.

ОСОБЕННОСТИ

- Возможность выбора между модификациями с различными выходными характеристиками, точностью и напряжением питания.
- Датчик на основе оптического элемента и металлического диска, устойчивого к высоким температурам.
- Компактный корпус.
- IP50.

ОПИСАНИЕ МОДИФИКАЦИЙ

Расшифровка кода модификации

SP/HT40/6-200B-8-30FG2

1 2 3 4 5 6 7 8 9

1. SP – со штоком, HT – с отверстием для вала.

2. Диаметр корпуса прибора, мм.
   30, 38, 40, 50, 58, 68

3. Диаметр штока/отверстия прибора, мм.
   4, 6, 8, 10, 15, 28, 32

4. Кол-во импульсов на оборот штока/вала, шт.
   100, 200, 360, 500, 1024, 1200

5. Тип выходного сигнала.
   - B – двухтактный, прямоугольные импульсы со сдвигом по фазе на 90°.
   - BM – двухтактный, прямоугольные импульсы со сдвигом по фазе на 90°, минус нулевая метка.
   - BZ – двухтактный, прямоугольные импульсы со сдвигом по фазе

на 90°, плюс нулевая метка.

6. Напряжение питания, В
   - 05 – напряжение питания =5В.
   - 5-30 – напряжение питания =5...30В.
   - 8-30 – напряжение питания =8...30В.
7. Форма выходной цепи.
   - C

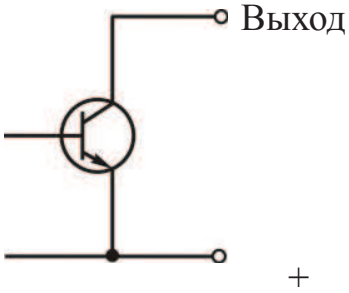

   - LHT

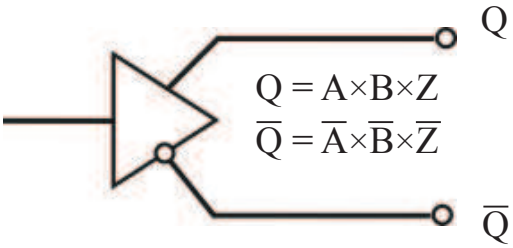

   - E

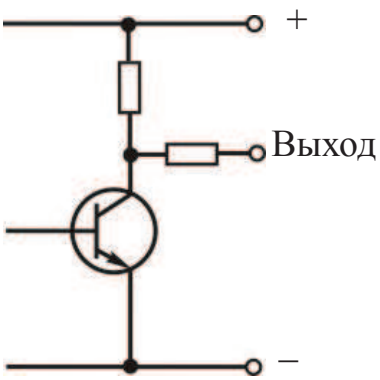

   - L

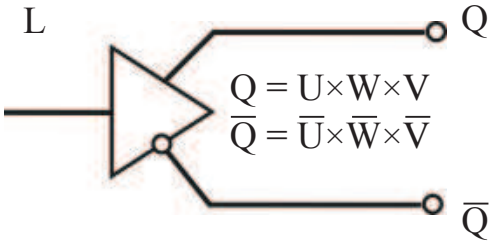

   - F

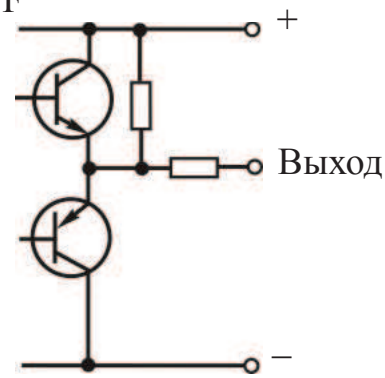

8. Расположение выхода для кабеля на корпусе.
9. Длина кабеля в метрах.

Форма выходного сигнала:

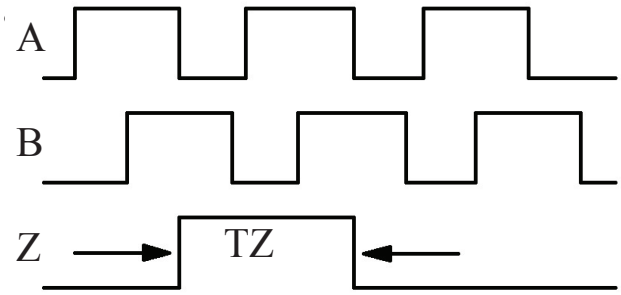

- Цепь LHT

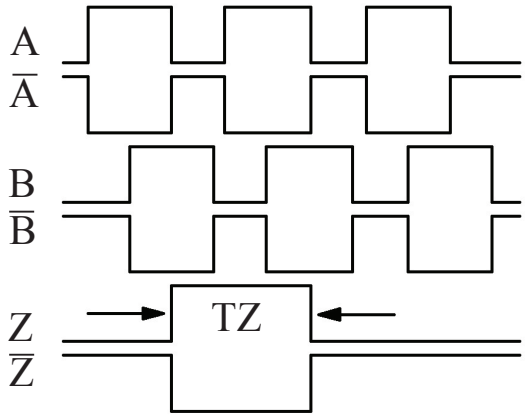

- Цепь L

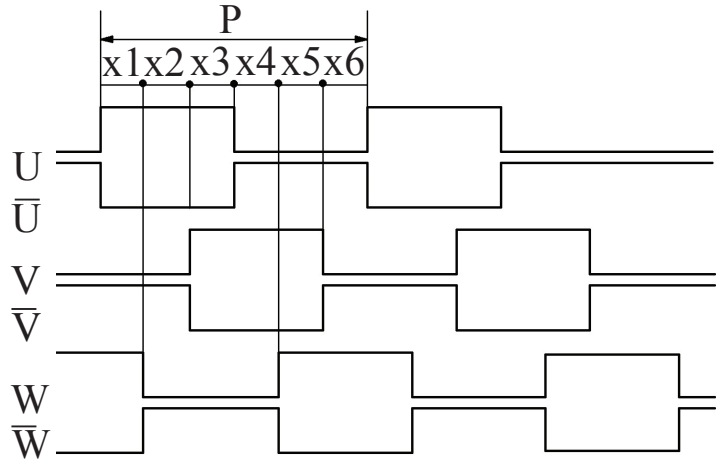

ГАБАРИТНЫЕ ЧЕРТЕЖИ

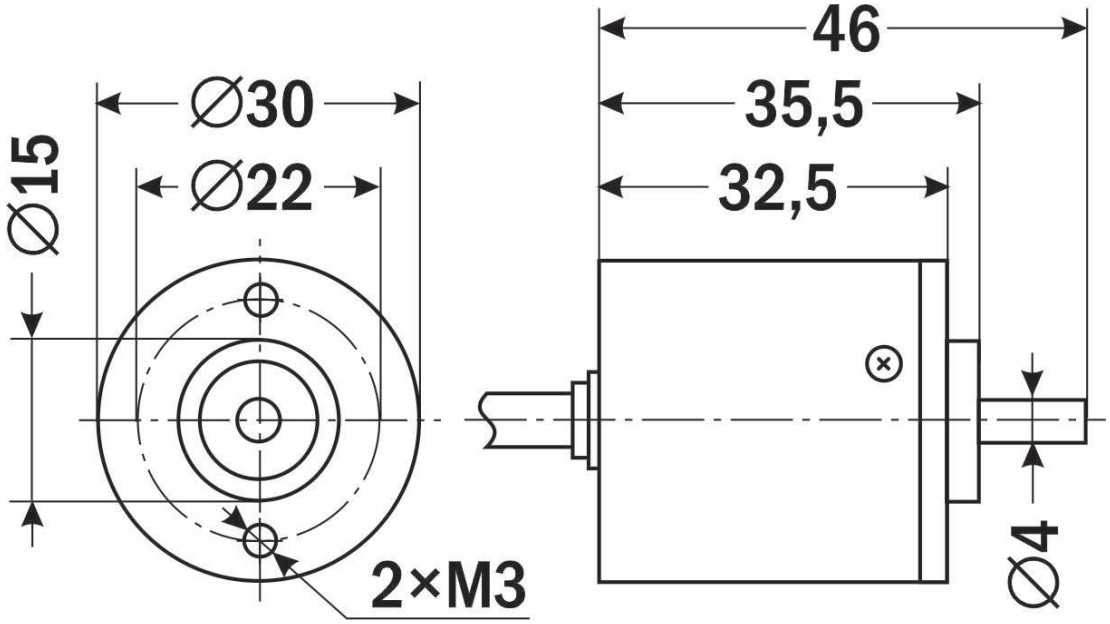

SP-30/4

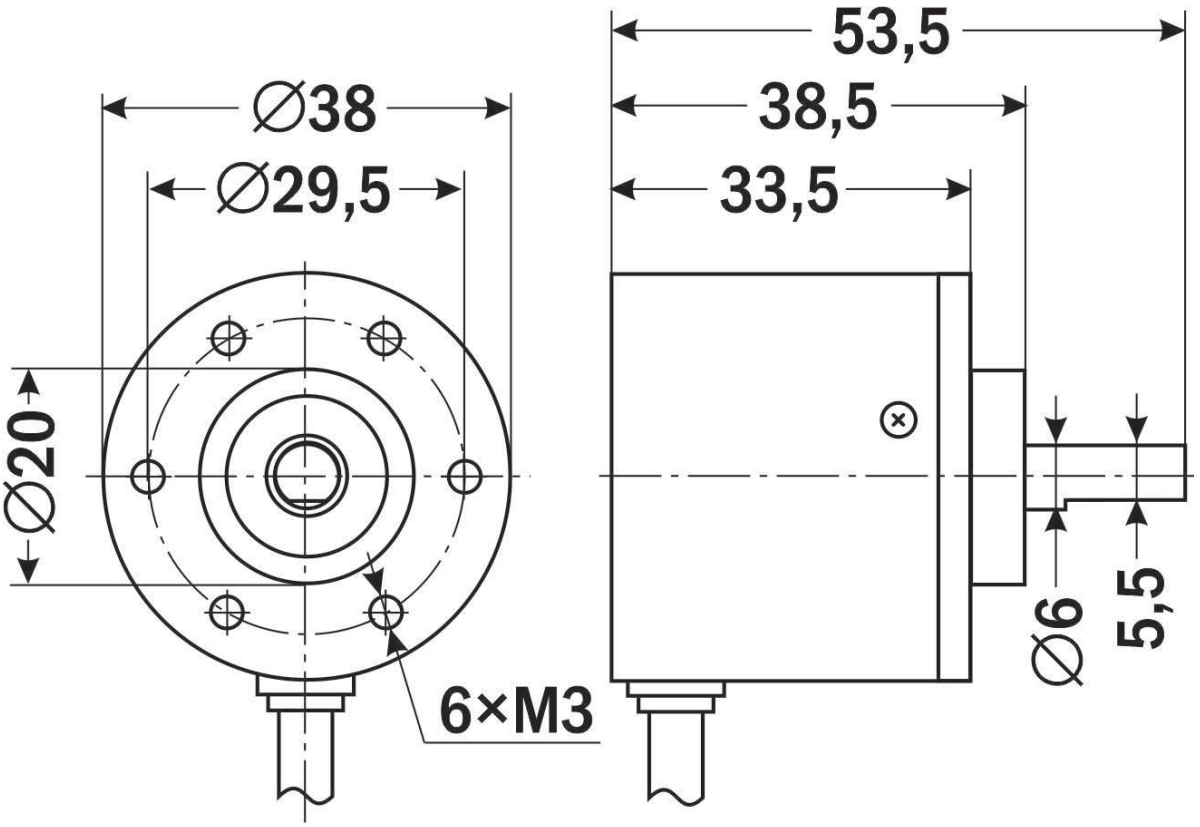

SP-38/6

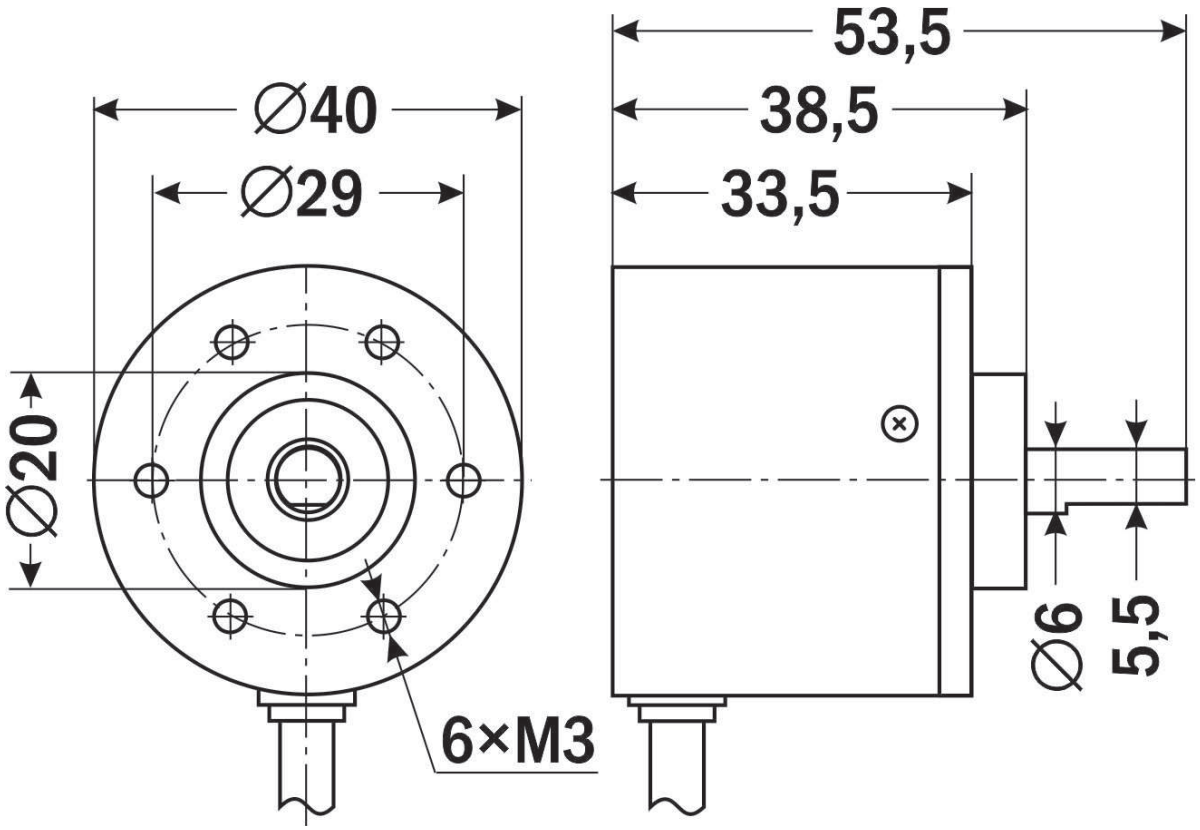

SP-40/6

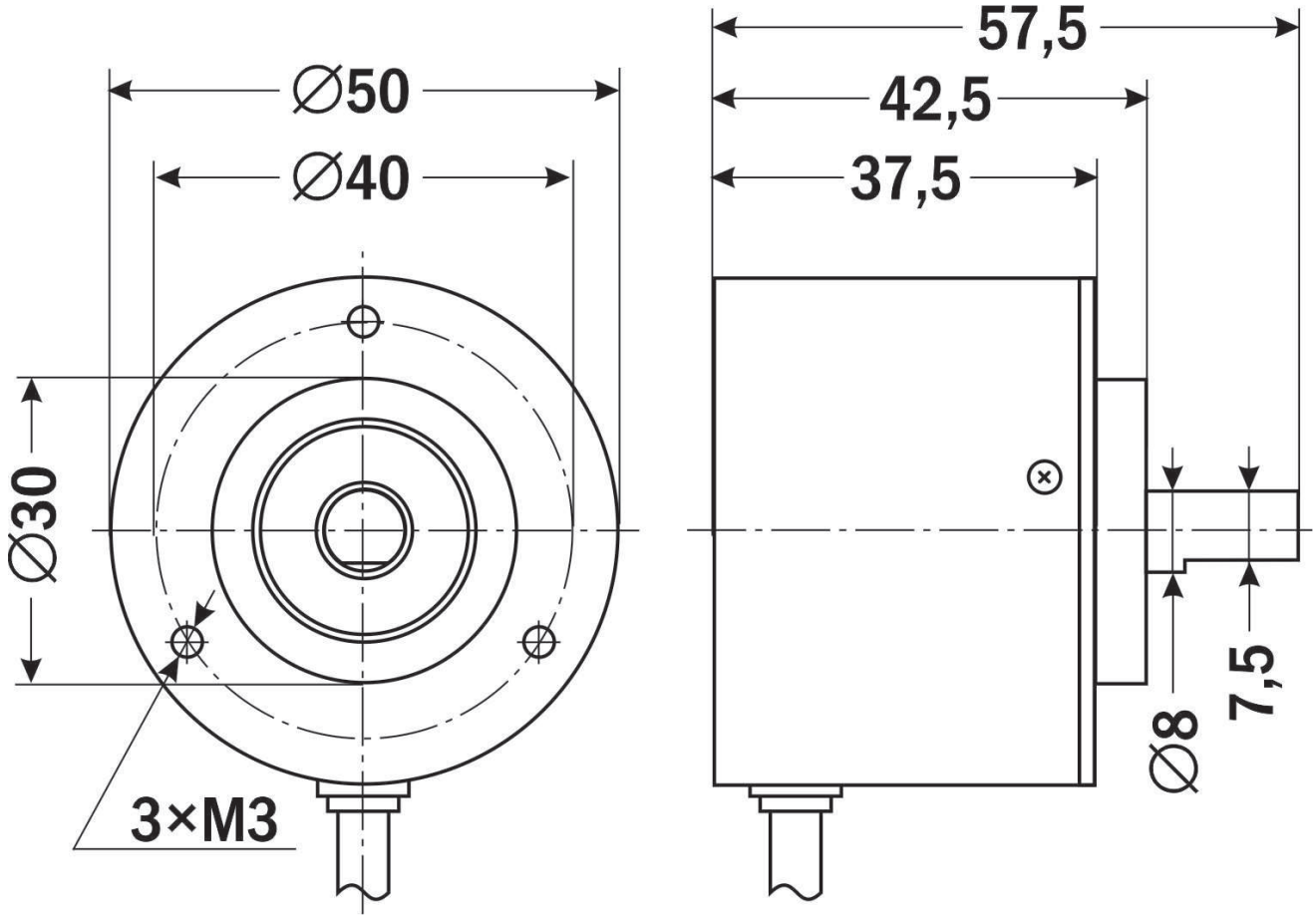

SP-50/8

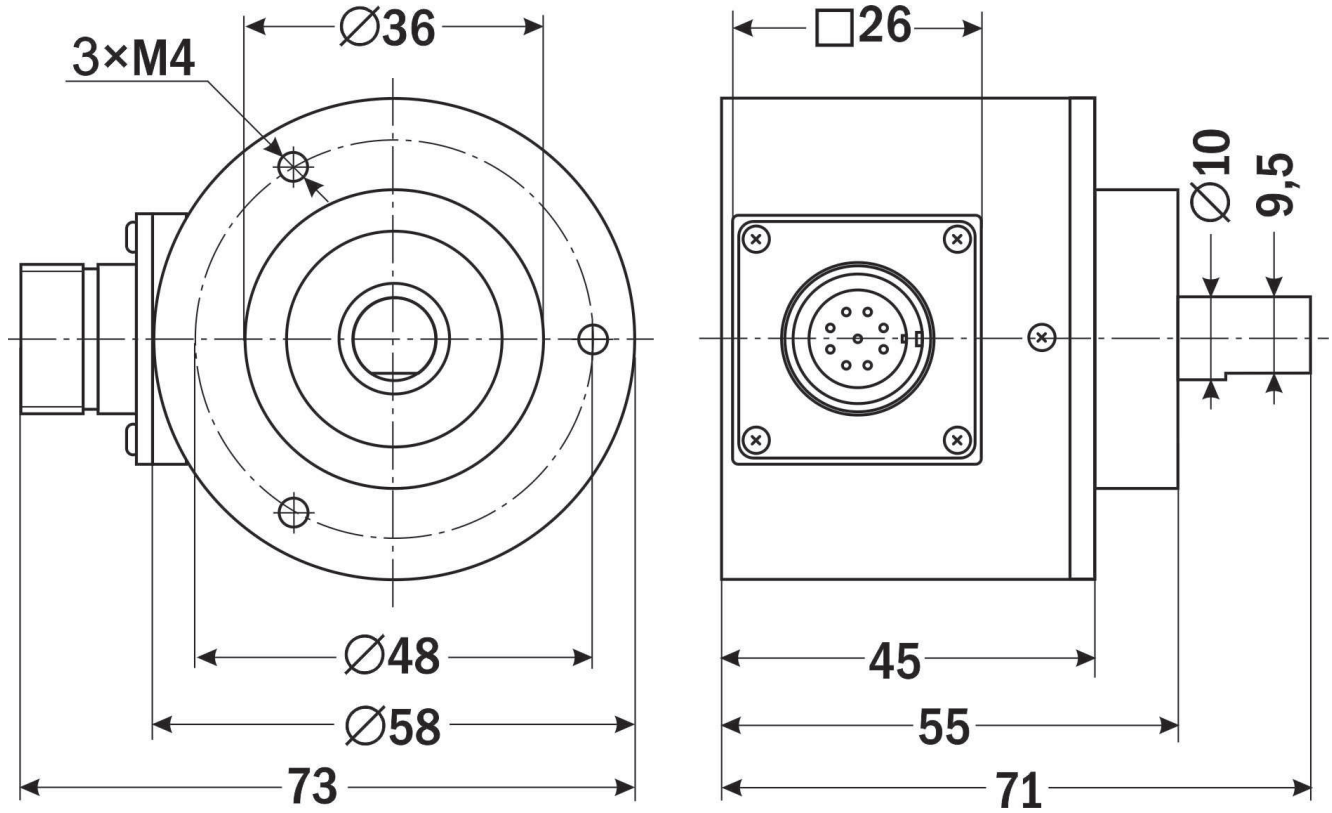

SP-58/10

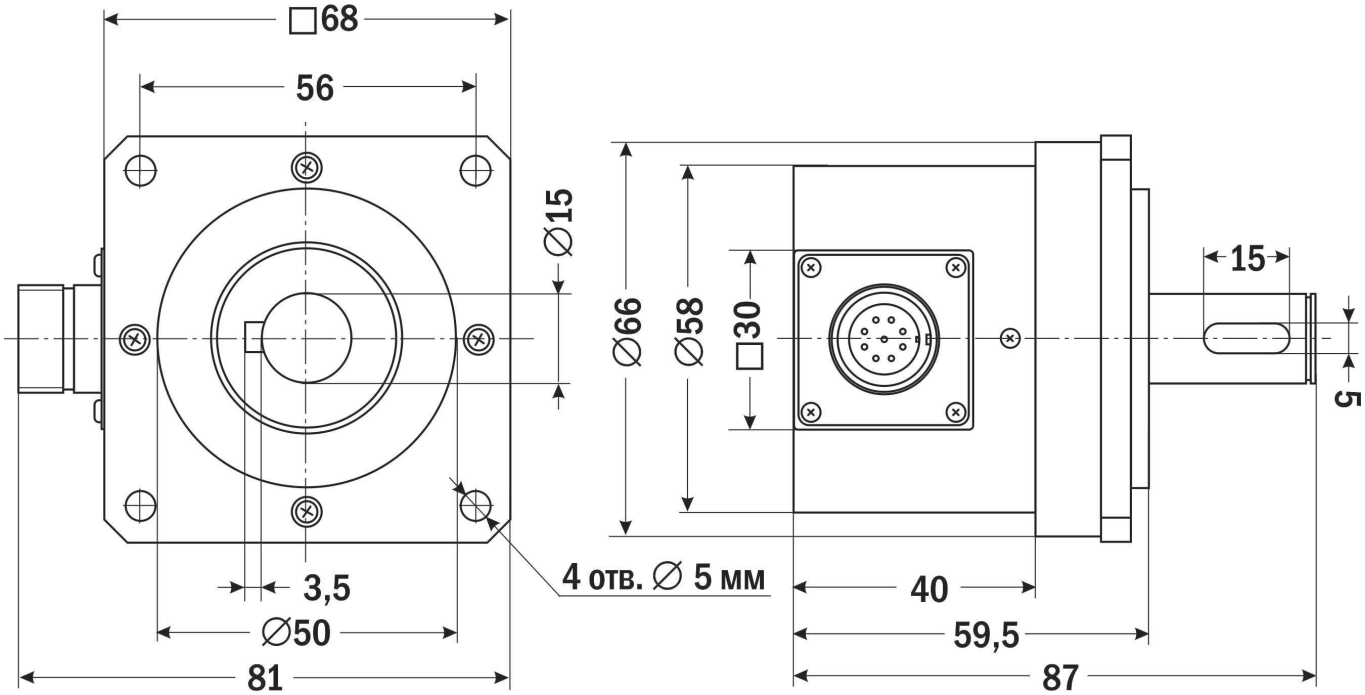

SP-68/15

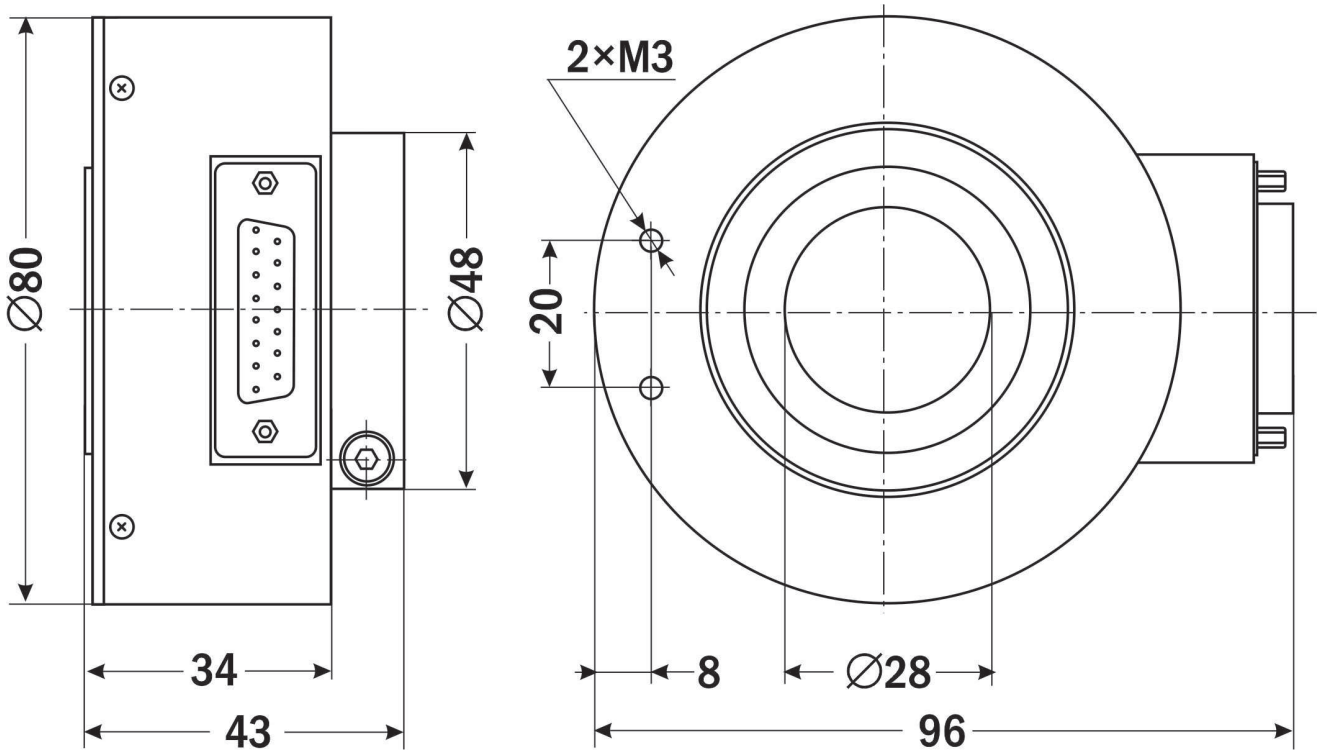

HT-80/28

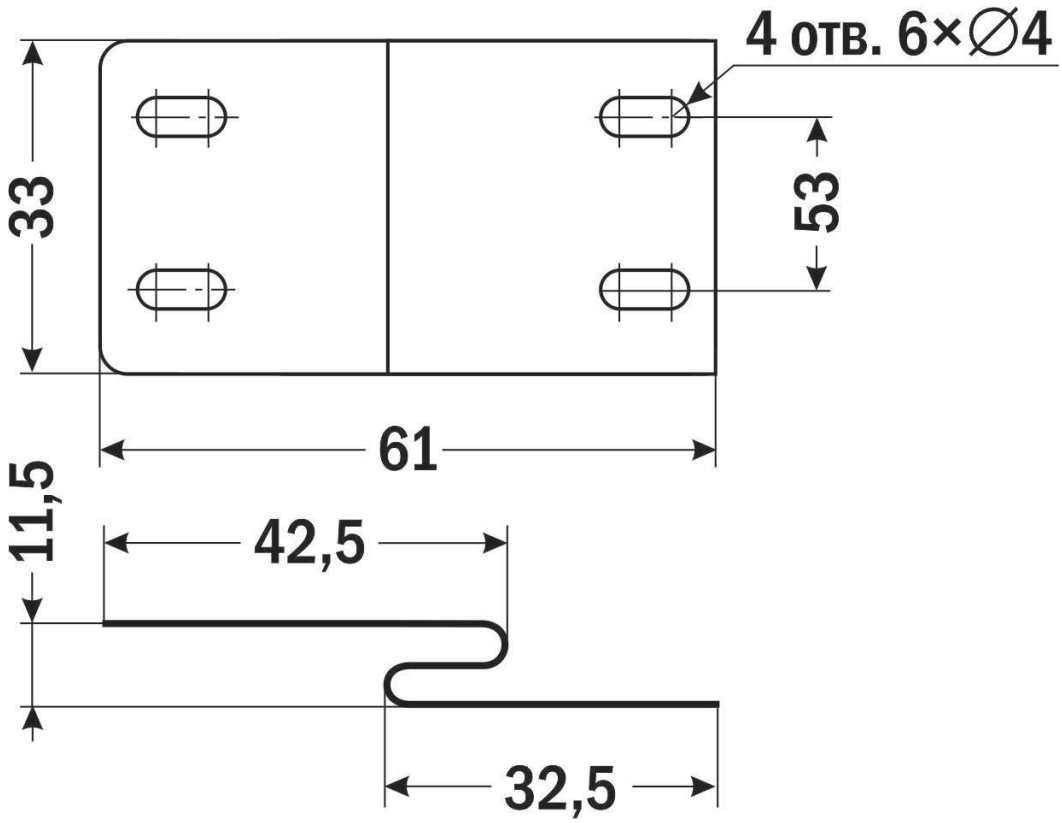

Крепеж для энкодеров серии HT

ТЕХНИЧЕСКИЕ ХАРАКТЕРИСТИКИ

Модель	Импульсов на оборот		Max. скорость вращения вала, об/мин	Присоединение	∅ штока или отверстия/ ∅ корпуса/ длина корпуса, мм
	Min	Max			
SP30/4	10	1500	5000	кабель 2 м	4/30/32,5
SP38/6	10	3600	6000		6/38/33,5
SP40/6	10	2500	6000		6/40/33,5
SP50/8	10	3600	6000	кабель 3 м	8/50/37,5
SP58/10	10	5400	6000	съемный кабельный вывод	10/58/45
SP68/15	10	5400	5000		15/68/59,5
HT80/28	10	5400	5000	кабельный вывод	28/80/34

ТЕХНИЧЕСКИЕ ХАРАКТЕРИСТИКИ
(продолжение)

Форма выходной цепи	Цепи L, H	Цепи C, E, F	Цепь T
Напряжение питания, В	=5В ± 5%	=5В/5...30В/8..30В	
Потребление тока, не более, мА	150	60	150
Макс. допустимый ток, мА	20	30	20
Напряжение сигнала 1, не менее, В	2,5	напряжение питания × 70%	напряжение питания × 70%
Напряжение сигнала 0, В	≤ 0,5		
Передний фронт/задний фронт, не более	100 нс	1 мкс	100 нс
Частота отклика, КГц	150		

Параметр	Значение
Радиальная нагрузка, не более, Н	30
Осевая нагрузка, не более, Н	20
Начальный крутящий момент, не более, Н×м	2×10^{-3}
Максимально допустимое ускорение, рад/с^2	1×10^{4}
Сопротивление сотрясению	1000 м/с^2, 6 мс
Сопротивление вибрации	1000 м/с^2, 10...200 Гц
Условия эксплуатации	+20...+50°C, ≤ 85%RH
Условия хранения	−20...+80°C, ≤ 85%RH

КОМПЛЕКТАЦИЯ

- Прибор (1 шт.)
- Крепеж для энкодеров (только серия HT) (1 шт.)
- Руководство по эксплуатации (1 шт.)

ГАРАНТИЙНЫЕ ОБЯЗАТЕЛЬСТВА

Гарантийный срок устанавливается 12 месяцев от даты продажи. Поставщик не несет никакой ответственности за ущерб, связанный с повреждением изделия при транспортировке, в результате некорректного использования, а также в связи с модификацией или самостоятельным ремонтом изделия.

ООО «Торговый дом «Энергосервис»
195265, г. Санкт-Петербург, а/я 70
Тел./факс: (812) 327-32-74, 928-32-74
Интернет-магазин: www.arc.com.ru
E-mail: arc@pop3.rcom.ru

Дата продажи:

_____

М. П.