СВЕТИЛЬНИК СВЕТОДИОДНЫЙ «ШЕВРОН 1»

Руководство по эксплуатации v. 2013-09-18 KLM-DVB

Светильник светодиодный «Шеврон 1» предназначен для наружного освещения в соответствии с указанным в технических параметрах IP и рассчитан для работы в сети переменного тока с номинальным напряжением 220 В в условиях умеренного и холодного климата при температуре воздуха ±40ºС при среднегодовой относительной влажности воздуха 60% при 20ºС.

ТЕХНИЧЕСКИЕ ХАРАКТЕРИСТИКИ

Параметр	Значение
Напряжение питания, В	220, −5...+10%
Пиковое напряжение, В	270
Световой поток, лм	7000
Потребляемая мощность, Вт	75
Коэффициент мощности	≥ 0,98
Степень защиты	IP65
Класс защиты	I
Кривая света	равномерная
Класс энергоэффективности	A
Срок службы, лет	≥ 10
Время свечения без снижения параметров, часов	50 000
Предельный срок эксплуатации, часов	100 000
Габаритные размеры (В×Ш×Г), мм	102×475×105
Вес, кг, не более	1,5

ПОДГОТОВКА К РАБОТЕ

Монтаж должен осуществляться квалифицированным специалистом. При выходе из строя светильника в связи с нарушениями правил монтажа прибор не подлежит гарантийному обслуживанию.

Монтаж светильника представлен на рис. 1. Элементы 1–9 указаны в таблице комплектации далее. Сборка производится в следующей последовательности:

- распаковать светильник;
- удостовериться в отсутствии внешних дефектов;
- смонтировать проушины 2 винтами М5;
- на 2 свободных отверстия установить распределительную коробку с монтажной плоскостью и закрепить винтами М5;
- установить универсальное монтажное крепление с помощью 2 болтов М6 и комплекта шайб;
- установить светильник на трубу (подвес);
- завести 3-жильный питающий провод сечением не менее 1 мм² в монтажную коробку, обеспечив герметичность входа в коробку;
- закрутить винты до упора.

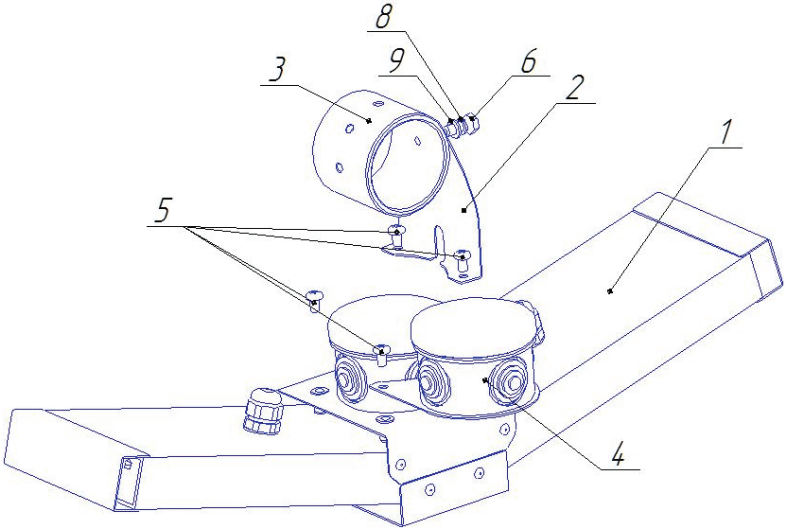

Рис 1.

ТЕХНИЧЕСКОЕ ОБСЛУЖИВАНИЕ

Периодически проверяйте:

- наличие и состояние рассеивателя;
- прочность закрепления светильника.

Чистку рассеивателя следует производить мягкой ветошью по мере необходимости.

МЕРЫ ПРЕДОСТОРОЖНОСТИ

Светильник пригоден для установки на поверхности из нормально воспламеняемых материалов.

Включать в сеть и производить чистку светильника только при выключенном напряжении питающей сети.

Запрещается:

– эксплуатация светильника без рассеивателя;
– внесение изменений в конструкцию светильника.

КОМПЛЕКТАЦИЯ

Наименование	Количество
1. Светильник	1 шт.
2. Проушины	2 шт.
3. Универсальное монтажное крепление	1 шт.
4. Распределительная коробка с монтажной плоскостью	1 шт.
5. Винт М5	4 шт.
6. Болт М6×16	3 шт.
7. Винт-петля	1 шт.
8. Шайба пружинная	3 шт.
9. Плоская шайба	3 шт.
10. Гайка М6	1 шт.
11. Упаковка индивидуальная или комплексная	1 шт.
12. Кронштейн для крепления светильника (поставляется опционально)	1 шт
13. Руководство по эксплуатации	1 шт.

ПРАВИЛА ТРАНСПОРТИРОВКИ И ХРАНЕНИЯ

Светильники должны храниться в закрытых или других помещениях с естественной вентиляцией при температуре воздуха ±40ºС и относительной влажности воздуха не более 80%.

Транспортировка светильников осуществляется только в закрытом транспорте при температуре воздуха ±40ºС, условия транспортирования − легкие.

ГАРАНТИЙНЫЕ ОБЯЗАТЕЛЬСТВА

Гарантийный срок составляет 12 месяцев от даты продажи. Поставщик не несет никакой ответственности за ущерб, связанный с повреждением изделия при транспортировке, в результате некорректного использования, а также в связи с модификацией или самостоятельным ремонтом изделия пользователем.

Светильник «Шеврон 1» удовлетворяет требованиям ГОСТ 177670-82, ГОСТ 8607-82 и признан годным к эксплуатации.

ООО «Торговый дом «Энергосервис»
195265, г. Санкт-Петербург, а/я 70
Тел./факс: (812) 327-32-74, 928-32-74
Интернет-магазин: www.arc.com.ru
E-mail: arc@pop3.rcom.ru

Дата продажи:

_____

М. П.

СИГНАЛЬНЫЕ ЛАМПЫ

Магнитное крепление. Модели с сиреной и без сирены.
Питание: =12 В, =24 В или ~220 В.

Световые башни LTA

- ∅ 40 мм

- Лампы накаливания
- Вращающийся отражатель

1081

∅ 84 мм

1101

∅ 100 мм

1122

∅ 120 мм

1121

∅ 122 мм

- Светодиодные лампы
- Постоянное свечение

5101

∅ 100 мм

5121

∅ 120 мм

5161

∅ 160 мм

5181

∅ 180 мм