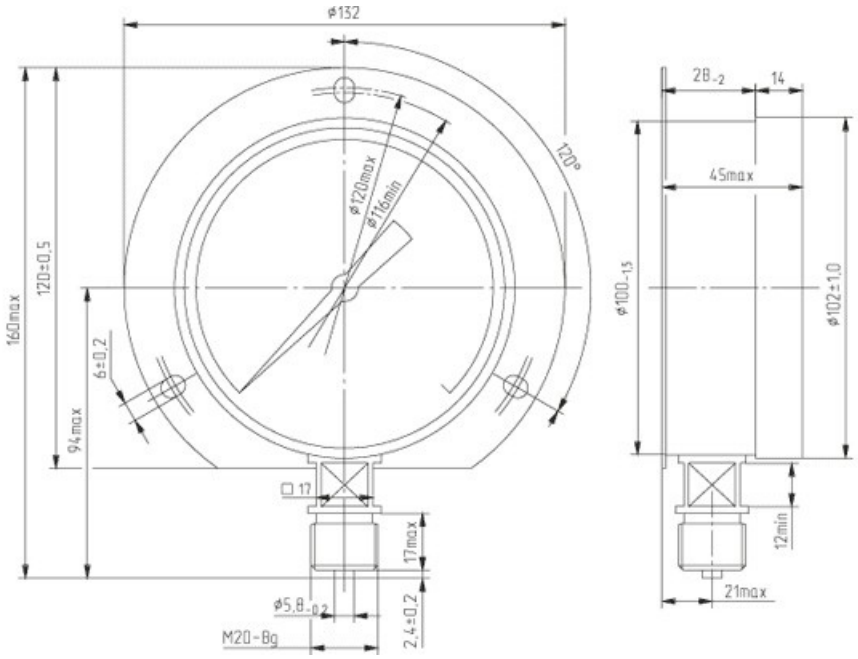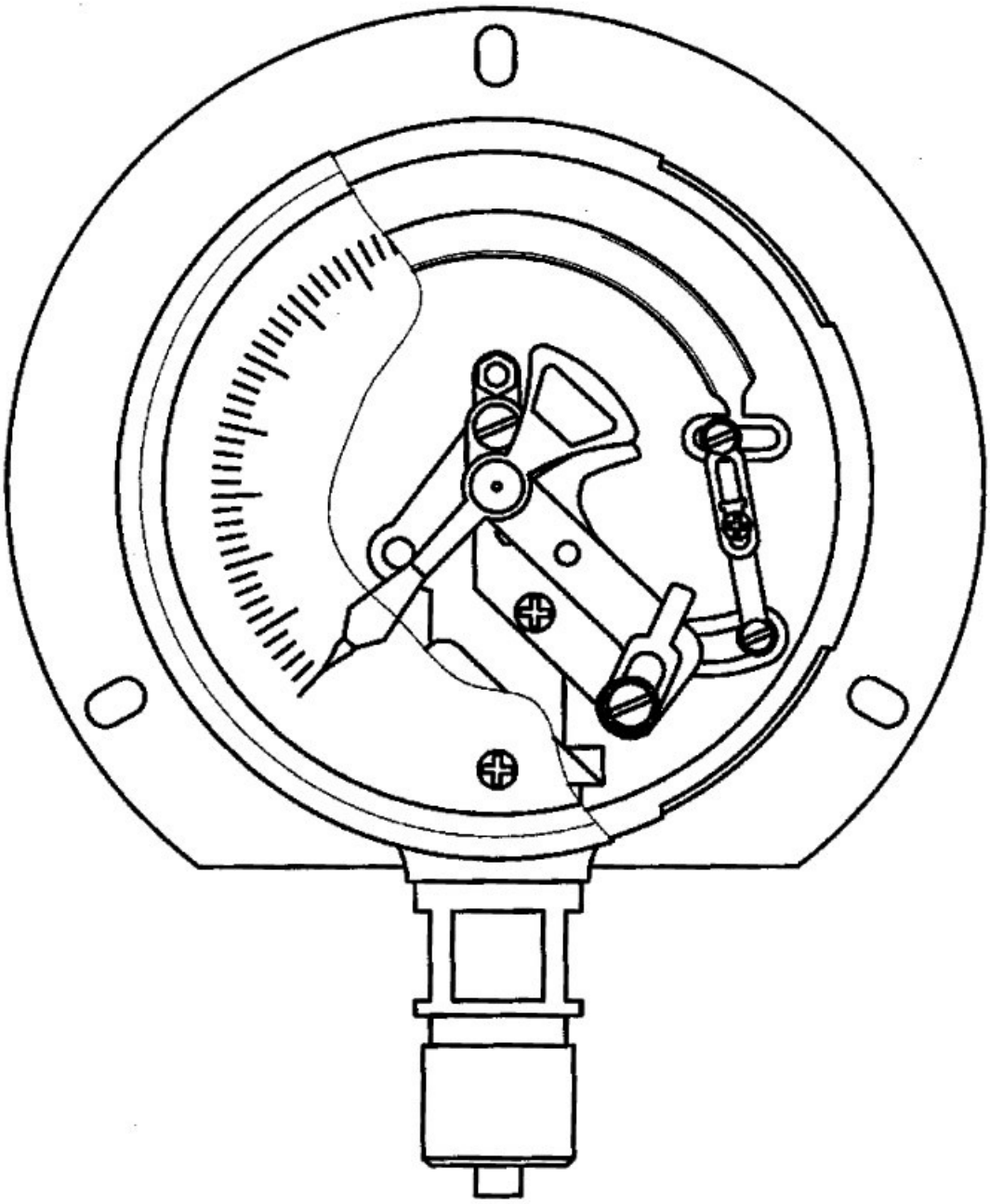Манометры виброустойчивые железнодорожные МПФ с LED подсветкой