TORK CONTROL VALVES high quality

СОЛЕНОИДНЫЕ КЛАПАНЫ ДЛЯ ПЕРЕГРЕТОЙ ВОДЫ И ПАРА
2/2 ходовые, прямого действия
G 3/8", G 1/2"

СЕРИЯ Т-ВТ 202...203

Нормально закрытые

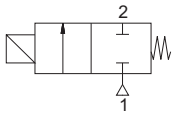

Т-ВТ (НЗ)

ОСОБЕННОСТИ
- Малые размеры клапанов
- Предназначены для управления перегретой водой и паром в широком диапазоне применений
- Температура рабочей среды: от -10 °C до +160 °C
- Не предназначены для управления агрессивными жидкостями и газами
- Клапаны не требуют наличия минимального перепада давления
- Компактность и малый вес обеспечивают простоту и легкость установки
- Надежность, высокое качество исполнения, продолжительный срок службы, коррозионноустойчивость
- Широкий диапазон рабочих давлений, пропускных способностей и проходных сечений
- Клапаны имеют всю необходимую разрешительную документацию
- Применения: прачечные, автомойки, химчистки, стерилизаторы, гладильные установки
- Взаимозаменяемость катушек переменного и постоянного тока
- Соленоидные клапаны должны использоваться на фильтрованных средах
- Соленоидные клапаны могут быть установлены в любом положении, что не влияет на их работу; но для оптимальной работы следует устанавливать клапан вертикально, соленоид вверху
- Стандарт трубного присоединения G (BSP) (ISO 228-1), другие трубные присоединения - по запросу (NPT (ANSI 1.20.3))

ЭЛЕКТРИЧЕСКИЕ ХАРАКТЕРИСТИКИ

Продолжительность работы:	ED 100%
Класс изоляции катушки:	H (180 °C)
Пропитка катушки:	Стекловолокно полиэстера
Изоляция катушки:	Усиленное стекловолокно
Температура окружающей среды:	от -10 °C до +60 °C
Степень защиты:	IP 65 (EN 60529) при правильном присоединении
Электрический разъем:	Разъем согласно DIN 46340 с тремя плоскими клеммами (DIN 43650)
Спецификация разъема:	ISO 4400 / EN 175301-803, форма A, кабельный ввод для кабелей с внешним диаметром от 6 до 8 мм
Электрическая безопасность:	IEC 335
Стандартные напряжения:	DC (=): 12 В, 24 В, 48 В, 110 В
(Другие напряжения и 60 Гц - по запросу)	AC (~): 12 В, 24 В, 48 В, 110 В, 230 В/ 50 Гц
Допуски напряжения:	DC (=): +10/-5%
	AC (~): +10/-15%

Электрический разъем со светодиодным индикатором - по запросу

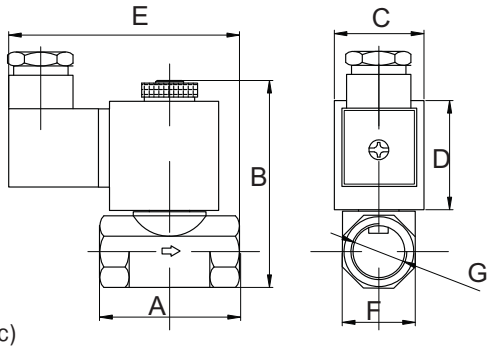

КОНСТРУКЦИЯ

Корпус:	Латунь
Внутренние детали:	Нерж. сталь
Уплотнение:	FPM (VITON)
Экранирующая катушка:	Медь
Седла:	Латунь
Трубка сердечника:	Нерж. сталь и латунь
Пружины:	Нерж. сталь

Корпус - никелированная латунь - по запросу
Уплотнения - EPDM - по запросу

ТЕХНИЧЕСКИЕ ХАРАКТЕРИСТИКИ
Макс. вязкость: 5 °E (~37 сСт или мм²/с)
Время срабатывания: открытие: 30 мс
закрытие: 30 мс
Макс. допустимое давление: 6 бар
Температура раб. среды:
для EPDM: от -10 °C до +140 °C

ГАБАРИТНЫЕ РАЗМЕРЫ (ММ)

G	A	B	C	D	E	F
3/8	50	73	32	39	82,5	26,5
1/2	50	73	32	39	82,5	26,7

прис. размер	проход. сечение	номер по каталогу	пропускная способность Kv	перепад давления, (бар)		температура рабочей среды, (°C)		материал корпуса	уплотнение	масса
G	мм		л/мин	мин.	макс.	мин.	макс.			кг
3/8	3	Т-ВТ 202.3	4,6	0	6	-10	160	латунь	VITON	0,40
3/8	4	Т-ВТ 202.4	6,4	0	6	-10	160	латунь	VITON	0,40
3/8	5	Т-ВТ 202.5	9,2	0	6	-10	160	латунь	VITON	0,40
1/2	3	Т-ВТ 203.3	4,6	0	6	-10	160	латунь	VITON	0,38
1/2	4	Т-ВТ 203.4	6,4	0	6	-10	160	латунь	VITON	0,38
1/2	5	Т-ВТ 203.5	9,2	0	6	-10	160	латунь	VITON	0,38

Полезная информация
1 бар:14,5 PSI:10 м H_2O:10 Н/см²:1 кг/ см²:10⁵Па; 1 PSI:69 мбар; 1 м³/ч:4,405 галлон/мин:16,7 л/мин.; 1 галлон/мин.:0,227 м³/ч; Cv:1,16 Kv; 0 °C:89,6 F
2 бара пара:120 °C, 3 бара пара:133 °C, 4 бара пара:143 °C, 5 бар:151 °C, 6 бар пара:158 °C
Уплотнения: EPDM - этилен-пропиленовый эластомер, FPM (VITON) - фторэластомер.