TORK CONTROL VALVES high quality

СОЛЕНОИДНЫЕ КЛАПАНЫ ДЛЯ ОБЩЕПРОМЫШЛЕННЫХ ПРИМЕНЕНИЙ
2/2 ходовые, непрямого действия
G 1/8", G 1/4"

СЕРИЯ T-GSL|T-GSLA 100...101

Нормально закрытые

Нормально открытые

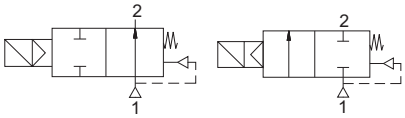

T-GSLA (НО) T-GSL (НЗ)

ОСОБЕННОСТИ
- 2/2 ходовые нормально закрытые (T-GSL) и нормально открытые (T-GSLA) соленоидные клапаны непрямого действия предназначены для управления нейтральными жидкостями (вода, светлые нефтепродукты и др.) и газами (воздух, нейтральный газ и др.) в широком диапазоне применений
- Малые присоединительные размеры, большие проходные сечения
- Температура рабочей среды: от -10 °C до +80 °C
- Не предназначены для управления агрессивными жидкостями и газами
- Клапаны требуют минимального рабочего перепада давления 0,5 бар
- Надежность, высокое качество исполнения, продолжительный срок службы, коррозионноустойчивость
- Широкий диапазон рабочих давлений, пропускных способностей и проходных сечений
- Клапаны имеют всю необходимую разрешительную документацию
- Взаимозаменяемость катушек переменного и постоянного тока
- Соленоидные клапаны должны использоваться на фильтрованных средах
- Соленоидные клапаны могут быть установлены в любом положении, что не влияет на их работу; но для оптимальной работы следует устанавливать клапан вертикально, соленоид вверху
- Стандарт трубного присоединения G (BSP) (ISO 228-1), другие трубные присоединения - по запросу (NPT (ANSI 1.20.3))
- Различные материалы исполнения - по запросу

ЭЛЕКТРИЧЕСКИЕ ХАРАКТЕРИСТИКИ

Продолжительность работы:	ED 100%
Класс изоляции катушки:	H (180 °C)
Пропитка катушки:	Стекловолокно полиэстера
Изоляция катушки:	Усиленное стекловолокно
Температура окружающей среды:	от -10 °C до +60 °C
Степень защиты:	IP 65 (EN 60529) при правильном присоединении
Электрический разъем:	Разъем согласно DIN 46340 с тремя плоскими клеммами (DIN 43650)
Спецификация разъема:	ISO 4400 / EN 175301-803, форма A, кабельный ввод для кабелей с внешним диаметром от 6 до 8 мм
Электрическая безопасность:	IEC 335
Стандартные напряжения:	DC (=): 12 В, 24 В, 48 В, 110 В
(Другие напряжения и 60 Гц - по запросу)	AC (~): 12 В, 24 В, 48 В, 110 В, 230 В/ 50 Гц
Допуски напряжения:	DC (=): +10/-5%
	AC (~): +10/-15%

Электрический разъем со светодиодным индикатором - по запросу

КОНСТРУКЦИЯ

Корпус:	Латунь
Внутренние детали:	Нерж. сталь и латунь
Уплотнение:	NBR
Экранирующая катушка:	Медь
Седла:	Латунь
Трубка сердечника:	Нерж. сталь
Пружины:	Нерж. сталь

Корпус - никелированная латунь - по запросу
Уплотнения - FPM (VITON), EPDM - по запросу

ТЕХНИЧЕСКИЕ ХАРАКТЕРИСТИКИ
Макс. вязкость: 5 °E (~37 сСт или мм²/с)
Время срабатывания: открытие: 400-1600 мс
закрытие: 1000-2000 мс
Макс. допустимое давление: 25 бар
Температура раб. среды:
для FPM (VITON): от -10 °C до +160 °C
для EPDM: от -10 °C до +140 °C

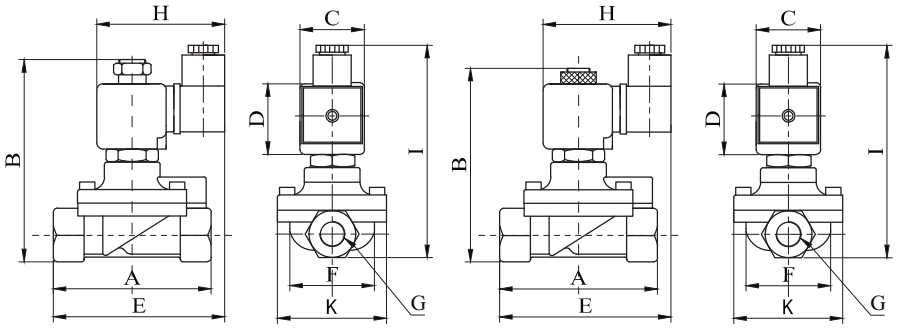

ГАБАРИТНЫЕ РАЗМЕРЫ (ММ) T-GSLA

G	A	B	C	D	E	F	K	H	I
1/8	74	100	32	45	91,3	37,5	52	73,4	111
1/4	79	105	32	45	92	39,8	52	73,4	112

ГАБАРИТНЫЕ РАЗМЕРЫ (ММ) T-GSL

G	A	B	C	D	E	F	K	H	I
1/8	74	97	32	45	91,3	37,5	52	73,4	111
1/4	79	100	32	45	92	39,8	52	73,4	112

прис. размер	проход. сечение	номер по каталогу	пропускная способность Kv	перепад давления, (бар)		температура рабочей среды, (°C)		материал корпуса	уплотнение	масса
G	мм		л/мин	мин.	макс.	мин.	макс.			кг
1/8	12	T-GSL 100	18	0,5	16	-10	80	латунь	NBR	0,74
1/4	12	T-GSL 101	25	0,5	16	-10	80	латунь	NBR	0,72
1/8	12	T-GSLA 100	18	0,5	16	-10	80	латунь	NBR	0,75
1/4	12	T-GSLA 101	25	0,5	16	-10	80	латунь	NBR	0,73

Полезная информация
1 бар:14,5 PSI:10 м H_2O:10 Н/см²:1 кг/ см²:10⁵Па; 1 PSI:69 мбар; 1 м³/ч:4,405 галлон/мин:16,7 л/мин.; 1 галлон/мин.:0,227 м³/ч; Cv:1,16 Kv; 0 °C:89,6 F
Уплотнения: NBR - нитрил-бутадиеновая резина, FPM (VITON) - фторэластомер, EPDM - этилен-пропиленовый эластомер